Queixo de Escada / Step Nosing

Manual de instalação / Installation guide

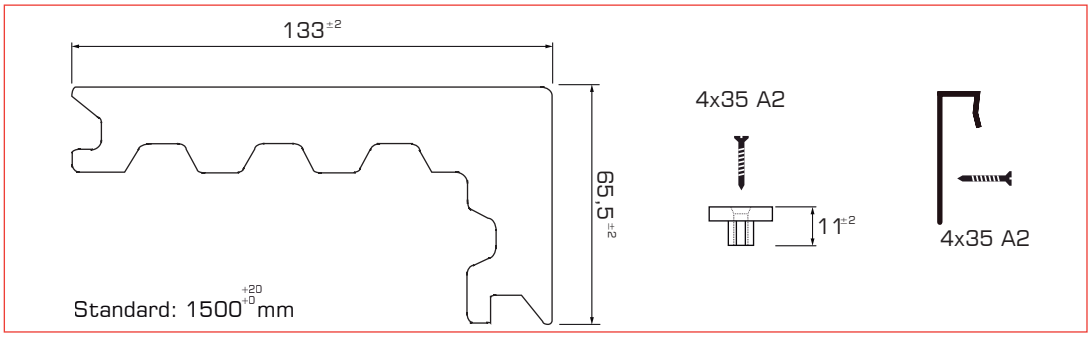

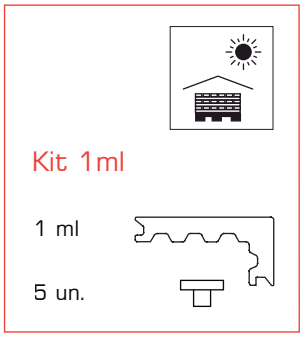

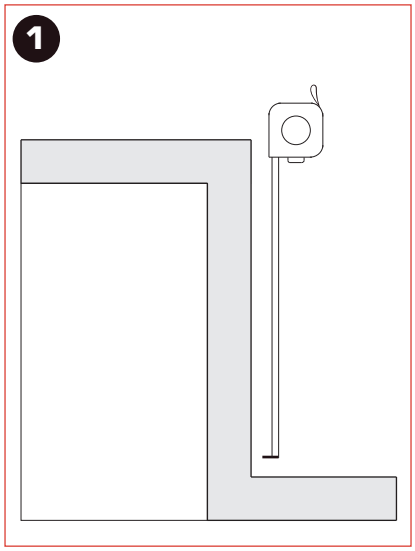

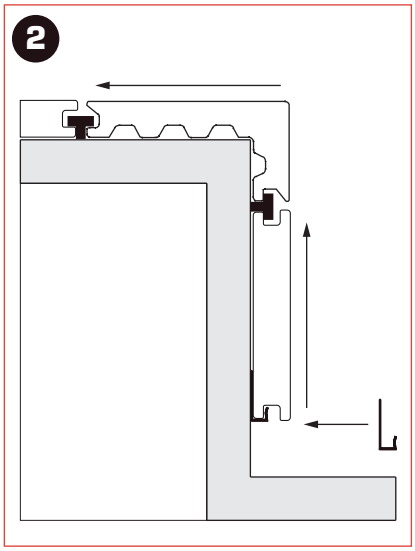

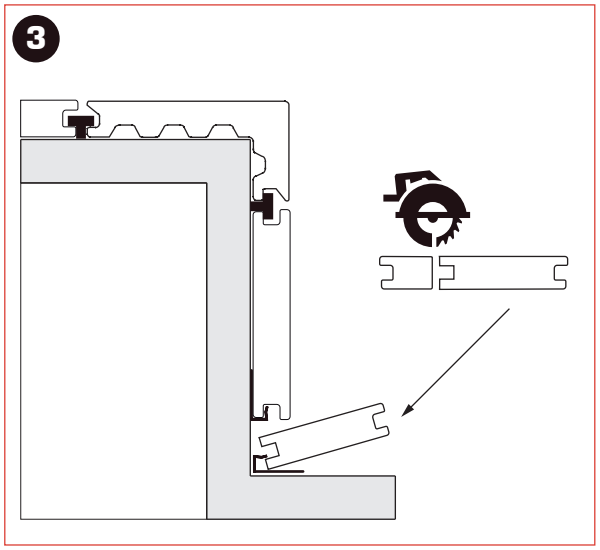

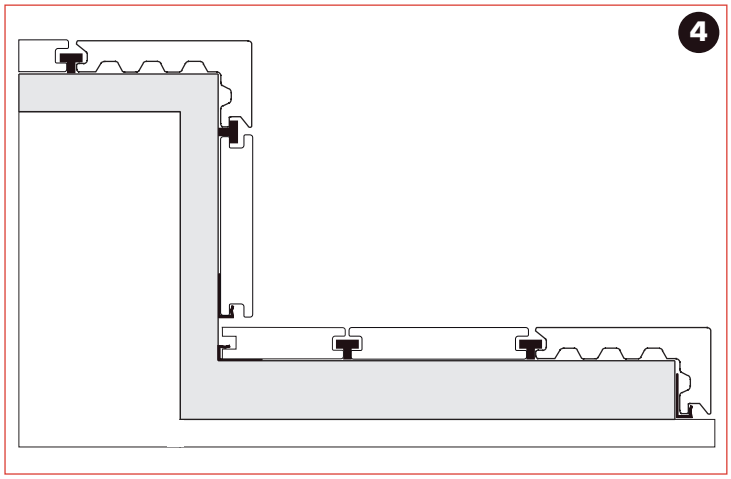

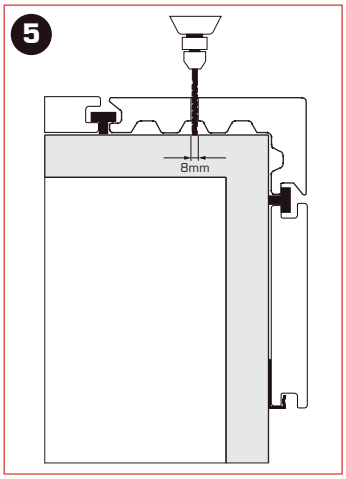

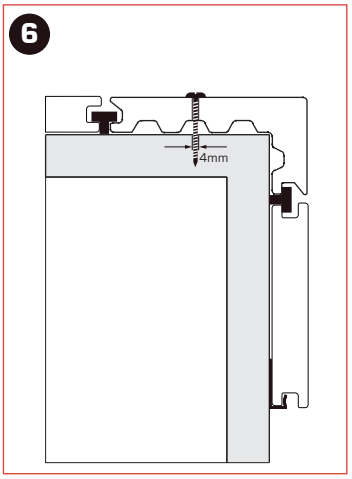

EPW - Tecnologia de Extrusão, Lda. | Zona Industrial da Guia, Lt. 7 . 3105-467 Guia-Pombal | +351 236 951 421 | info@epw.pt